FORMIKO HYDRAULICS

# РОТАТОР FHR 10FD1H

100 кН

-80 кН

50 кН

-40 кН

2800 nm

66 кг

30 л/мин

КОРПУС ИЗ КОВАНОЙ СТАЛИ

ДВОЙНОЙ РОЛИКОВЫЙ/КОНИЧЕСКИЙ ПОДШИПНИК

| | R | R | GO/GC | GO | GC |
|---|---|---|---|---|---|
| L80 ø35 мм | 1/2" BSP | 250 бар | 1/2" BSP | 250 бар | 300 бар |

Верхняя часть ротатора выполнена в виде вилки для шарнирного соединения. Крепкая и надёжная конструкция, позволяющая выдерживать перегрузки. Ширина вилки (в месте крепления к подвеске) является стандартной 80мм и диаметр оси (пальца) 35мм.

Гидравлический ротатор FHR 10FD1H идеален для профессионального использования в в лесозаготовке, в сельском хозяйстве, в дорожно-строительной отрасле, в переработке отходов, в грузоперевозках и перегрузке материалов и сырья.

FHL 02

Нижняя часть ротатора выполнена в виде фланца для непосредственного монтажа на грейфере или инструменте при помощи винтов

| | GO/GC | GO/GC |
|---|---|---|
| ø173 17(x6) мм | 1/2" BSP | 1/2" BSP |

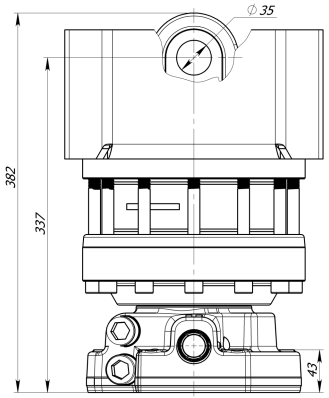


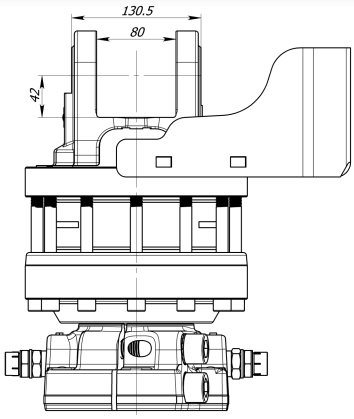


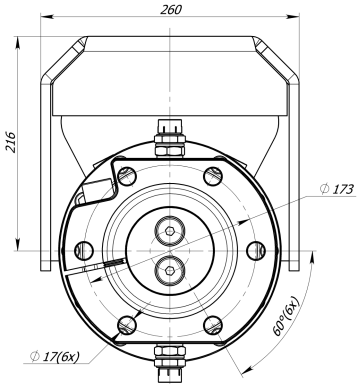


**Пожалуйста, отправьте Ваш запрос на адрес sales@formiko.lv для получения дополнительной технической информации и цен**


**Formiko Hydraulics OOO**
ул.Дзирциема, д.119, к.1
LV1055 Латвийская Республика г.Рига

+371 294 49 552
+371 264 59 383
sales@formiko.lv
www.formiko.lv


**Доступны штуцеры с метрической резьбой по запросу FHR 10FD1H**

ЛЕСОЗАГОТОВКА ГРУЗОПЕРЕВОЗКИ СЕЛЬСКОЕ ХОЗЯЙСТВО СТРОИТЕЛЬСТВО ПЕРЕРАБОТКА ОТХОДОВ


Данный документ сформирован автоматически на сайте www.formiko.lv 02/08/2024.
Старайтесь обходиться без бумажных копий и следите за актуальностью документа!

FORMIKO HYDRAULICS

# РОТАТОР FHR 10FD1H

Гидравлический ротатор FHR 10FD1H идеален для профессионального использования в в лесозаготовке, в сельском хозяйстве, в дорожно-строительной отрасле, в переработке отходов, в грузоперевозках и перегрузке материалов и сырья.

Верхняя часть ротатора выполнена в виде вилки для шарнирного соединения. Крепкая и надёжная конструкция, позволяющая выдерживать перегрузки. Ширина вилки (в месте крепления к подвеске) является стандартной 80мм и диаметр оси (пальца) 35мм.

Нижняя часть ротатора выполнена в виде фланца для непосредственного монтажа на грейфере или инструменте при помощи винтов

Ротатор FHR 10FD1H конструктивно представляет собой надёжный лопастной мотор, обеспечивающий крутящий момент 2800Нм при 25МПа.

Formiko Hydraulics ротатор FHR 10FD1H снабжён двойными подшипниками для стойкости как к растягивающим, так и к сжимающим нагрузкам.

важнейшие части ротатора изготовлены из кованой стали для обеспечения повышенной устойчивости ударным и деформирующим нагрузкам.

Formoko ротатор FHR 10FD1H является совместимым с FHL 02 линейками подвесок.

Ротатор для транспортировки упаковывается в компактную картонную коробку размерами 400x250x250мм.

На эту продукцию предоставляем гарантию ДВА года ротатор.

**Пожалуйста, отправьте Ваш запрос на адрес sales@formiko.lv для получения дополнительной технической информации и цен**

**Formiko Hydraulics ООО**
ул.Дзирциема, д.119, к.1
LV1055 Латвийская Республика г.Рига

+371 294 49 552
+371 264 59 383
sales@formiko.lv
www.formiko.lv

**Доступны штуцеры с метрической резьбой по запросу FHR 10FD1H**

ЛЕСОЗАГОТОВКА ГРУЗОПЕРЕВОЗКИ СЕЛЬСКОЕ ХОЗЯЙСТВО СТРОИТЕЛЬСТВО ПЕРЕРАБОТКА ОТХОДОВ

Данный документ сформирован автоматически на сайте www.formiko.lv 02/08/2024.
Старайтесь обходиться без бумажных копий и следите за актуальностью документа!