FORMIKO HYDRAULICS

РОТАТОР FHR 16FD1/A8

160 кН

-130 кН

80 кН

-65 кН

3400 nm

75 кг

40 л/мин

ДВОЙНОЙ РОЛИКОВЫЙ/КОНИЧЕСКИЙ ПОДШИПНИК

	R	R	GO/GC	GO	GC
L103.2 ø50.8 мм	1/2" BSP	250 бар	1/2" BSP	250 бар	300 бар

Верхняя часть ротатора выполнена в виде вилки для шарнирного соединения. Крепкая и надёжная конструкция, позволяющая выдерживать перегрузки. Ширина вилки (в месте крепления к подвеске) является стандартной 103.2мм и диаметр оси (пальца) 50.8мм.

Гидравлический ротатор FHR 16FD1/A8 разработан для эксплуатации в тяжёлых условиях чтобы удовлетворить самые высокие требования к качеству и надёжности. Идеален для профессиональной интенсивной эксплуатации в в лесозаготовке, в сельском хозяйстве, в дорожно-строительной отрасле, в переработке отходов, в грузоперевозках и перегрузке материалов и сырья.

Нижняя часть ротатора выполнена в виде фланца для непосредственного монтажа на грейфере или инструменте при помощи винтов

	GO/GC	GO/GC
ø204 17(x8) мм	1/2" BSP	1/2" BSP

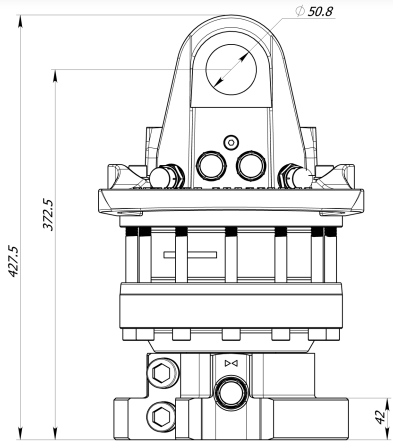

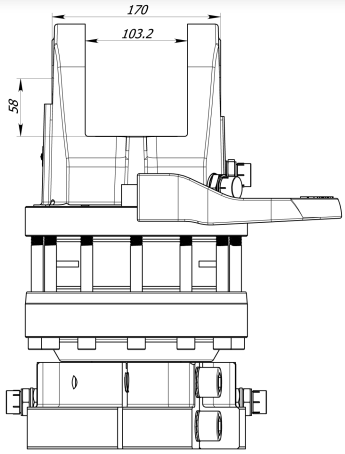

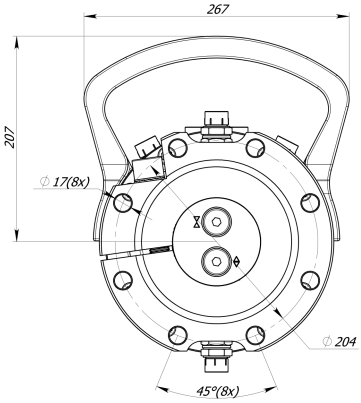

Пожалуйста, отправьте Ваш запрос на адрес sales@formiko.lv для получения дополнительной технической информации и цен

Formiko Hydraulics OOO
ул.Дзирциема, д.119, к.1
LV1055 Латвийская Республика г.Рига

+371 294 49 552
+371 264 59 383
sales@formiko.lv
www.formiko.lv

Доступны штуцеры с метрической резьбой по запросу FHR 16FD1/A8

ЛЕСОЗАГОТОВКА ГРУЗОПЕРЕВОЗКИ СЕЛЬСКОЕ ХОЗЯЙСТВО СТРОИТЕЛЬСТВО ПЕРЕРАБОТКА ОТХОДОВ

Данный документ сформирован автоматически на сайте www.formiko.lv 02/08/2024.
Старайтесь обходиться без бумажных копий и следите за актуальностью документа!

FORMIKO HYDRAULICS

РОТАТОР FHR 16FD1/A8

Гидравлический ротатор FHR 16FD1/A8 разработан для эксплуатации в тяжёлых условиях чтобы удовлетворить самые высокие требования к качеству и надёжности. Идеален для профессиональной интенсивной эксплуатации в в лесозаготовке, в сельском хозяйстве, в дорожно-строительной отрасле, в переработке отходов, в грузоперевозках и перегрузке материалов и сырья.

Верхняя часть ротатора выполнена в виде вилки для шарнирного соединения. Крепкая и надёжная конструкция, позволяющая выдерживать перегрузки. Ширина вилки (в месте крепления к подвеске) является стандартной 103.2мм и диаметр оси (пальца) 50.8мм.

Нижняя часть ротатора выполнена в виде фланца для непосредственного монтажа на грейфере или инструменте при помощи винтов

Ротатор FHR 16FD1/A8 конструктивно представляет собой надёжный лопастной мотор, обеспечивающий крутящий момент 3400Нм при 25МПа.

Formiko Hydraulics ротатор FHR 16FD1/A8 снабжён двойными подшипниками для стойкости как к растягивающим, так и к сжимающим нагрузкам.

Ротатор для транспортировки упаковывается в компактную картонную коробку размерами 450x250x250мм.

На эту продукцию предоставляем гарантию ДВА года ротатор.

Пожалуйста, отправьте Ваш запрос на адрес sales@formiko.lv для получения дополнительной технической информации и цен

Formiko Hydraulics ООО
ул.Дзирциема, д.119, к.1
LV1055 Латвийская Республика г.Рига

+371 294 49 552
+371 264 59 383
sales@formiko.lv
www.formiko.lv

Доступны штуцеры с метрической резьбой по запросу FHR 16FD1/A8

ЛЕСОЗАГОТОВКА ГРУЗОПЕРЕВОЗКИ СЕЛЬСКОЕ ХОЗЯЙСТВО СТРОИТЕЛЬСТВО ПЕРЕРАБОТКА ОТХОДОВ

Данный документ сформирован автоматически на сайте www.formiko.lv 02/08/2024.
Старайтесь обходиться без бумажных копий и следите за актуальностью документа!